LIZZ

Tanque bajo de doble pulsador 6/3 litros

REF: 57540

Tanque bajo con mecanismo de doble pulsador 6/3 litros.

PVP: **92,4 €**

REF. 57540

COLORES / ACABADOS

01
Blanco

ARTÍCULOS

Ref.	Producto/Conjunto	Medidas	€/u
57540	Tanque bajo con tapa y mecanismo de doble pulsador 6/3 litros		**92,4 €**

INFORMACIÓN DE PRODUCTO

Características
Tanque bajo con tapa y mecanismo de doble pulsador 6/3 litros.
Alimentación inferior izquierda.
/ 9,9 kg / 40 unidades palet.

Garantía
Los productos Gala estan garantizados ante cualquier defecto de fabricación, desde la fecha de adquisición del producto, siempre y cuando la instalación haya sido efectuada de acuerdo con las instrucciones de instalación de Gala y, aplicando la normativa en vigor para instalaciones electricas y de saniamiento, por personal autorizado. Los periodos de garantía para porcelana sanitaria son 5 años.

Instalación
Ver manuales de instalación

Certificaciones
La calidad en Gala es una constante para garantizar las caracteristicas técnicas, estéticas y las prestaciones de nuestros productos. Ver certificados de calidad del producto.

Mantenimiento
La limpieza se realizará preferentemente con detergente liquido y un cepillo o esponja. No rascar con cuchillas o estropajos de acero. Cada seis meses es recomendable comprobar las juntas de los desagües y verificar que éstos no gotean.

AMBIENTE

DIBUJOS TÉCNICOS

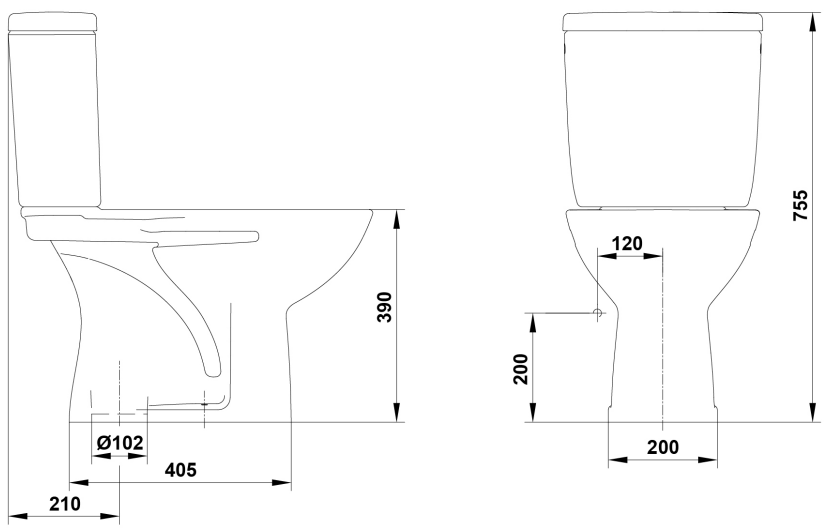

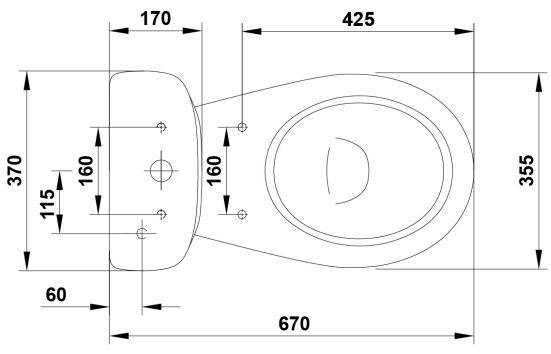

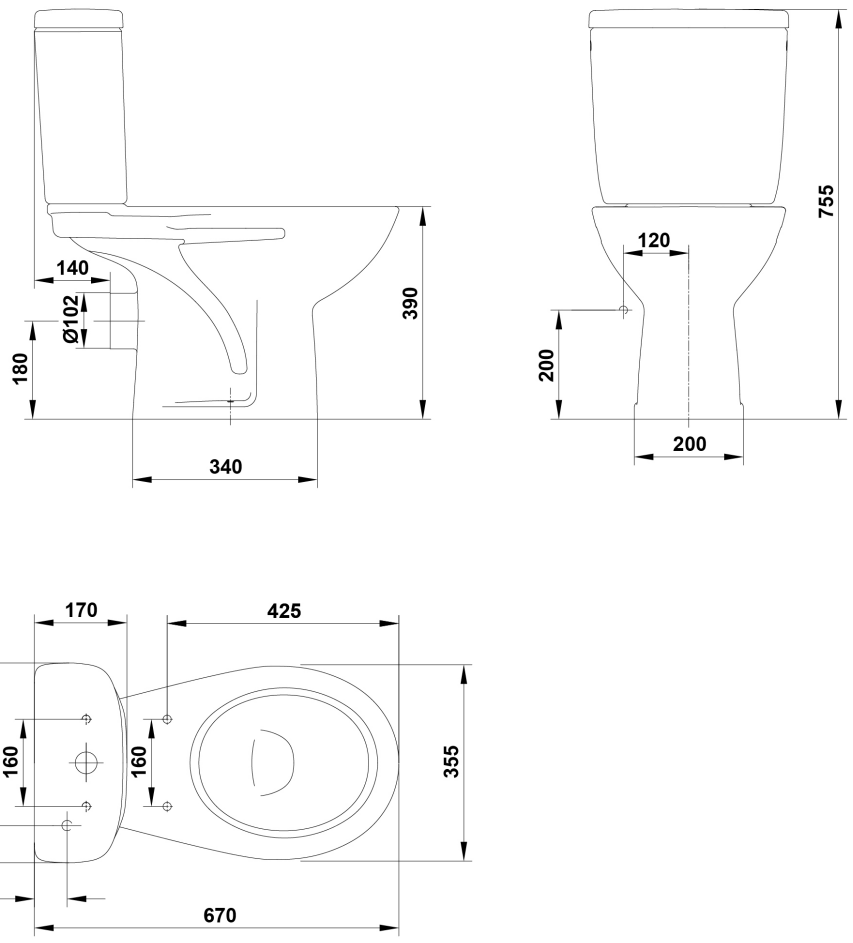

DESCARGAS

2D

208.49 KB	Tanque bajo de doble pulsador 6/3 litros - Técnico (.AI)
178.06 KB	Tanque bajo de doble pulsador 6/3 litros - Técnico (.DWG)
1017.1 KB	Tanque bajo de doble pulsador 6/3 litros - Técnico (.DXF)
215.27 KB	Tanque bajo de doble pulsador 6/3 litros - Técnico (.AI)
184.84 KB	Tanque bajo de doble pulsador 6/3 litros - Técnico (.DWG)
1.02 MB	Tanque bajo de doble pulsador 6/3 litros - Técnico (.DXF)
221.02 KB	Tanque bajo de doble pulsador 6/3 litros - Técnico (.PDF)