ARIS

Tanque bajo de doble pulsador 4,5/3 litros AL

REF: 47535

Tanque bajo con mecanismo de doble pulsador 4,5/3 litros AL

PVP: **117,5 €**

REF. 47535

COLORES / ACABADOS

01
Blanco

ARTÍCULOS

Ref.	Producto/Conjunto	Medidas	€/u
47535	Tanque bajo con tapa y mecanismo de doble pulsador 4,5/3 litros AL		**117,5 €**

INFORMACIÓN DE PRODUCTO

Características
Tanque bajo con tapa y mecanismo de doble pulsador 4,5/3 litros. Alimentación lateral.
/ 12,5 kg / 24 unidades palet.
Garantía
Los productos Gala estan garantizados ante cualquier defecto de fabricación, desde la fecha de adquisición del producto, siempre y cuando la instalación haya sido efectuada de acuerdo con las instrucciones de instalación de Gala y, aplicando la normativa en vigor para instalaciones electricas y de saniamiento, por personal autorizado. Los periodos de garantía para porcelana sanitaria son 5 años.
Instalación
Ver manuales de instalación

Certificaciones
La calidad en Gala es una constante para garantizar las caracteristicas técnicas, estéticas y las prestaciones de nuestros productos. Ver certificados de calidad del producto.
Mantenimiento
La limpieza se realizará preferentemente con detergente liquido y un cepillo o esponja. No rascar con cuchillas o estropajos de acero. Cada seis meses es recomendable comprobar las juntas de los desagües y verificar que éstos no gotean.

AMBIENTE

SUGERENCIAS

DIBUJOS TÉCNICOS

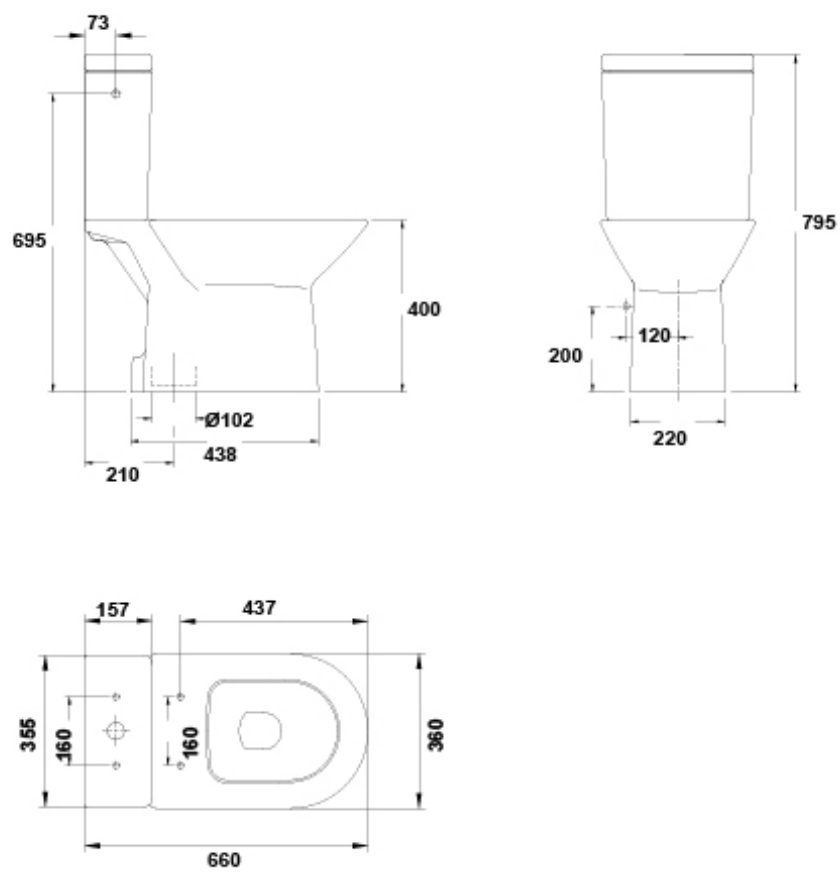

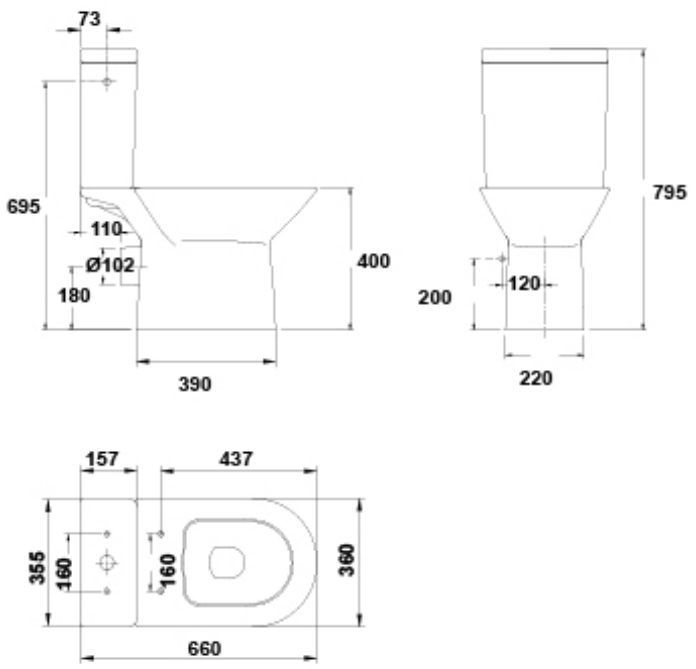

DESCARGAS

2D

85.87 KB	Tanque bajo de doble pulsador 4,5/3 litros AL - Técnico (.AI)
49.13 KB	Tanque bajo de doble pulsador 4,5/3 litros AL - Técnico (.DWG)
380.88 KB	Tanque bajo de doble pulsador 4,5/3 litros AL - Técnico (.DXF)
78.69 KB	Tanque bajo de doble pulsador 4,5/3 litros AL - Técnico (.PDF)
78.99 KB	Tanque bajo de doble pulsador 4,5/3 litros AL - Técnico (.AI)
45.97 KB	Tanque bajo de doble pulsador 4,5/3 litros AL - Técnico (.DWG)
353.6 KB	Tanque bajo de doble pulsador 4,5/3 litros AL - Técnico (.DXF)
78.74 KB	Tanque bajo de doble pulsador 4,5/3 litros AL - Técnico (.PDF)

VÍDEOS